令和2年度選手権
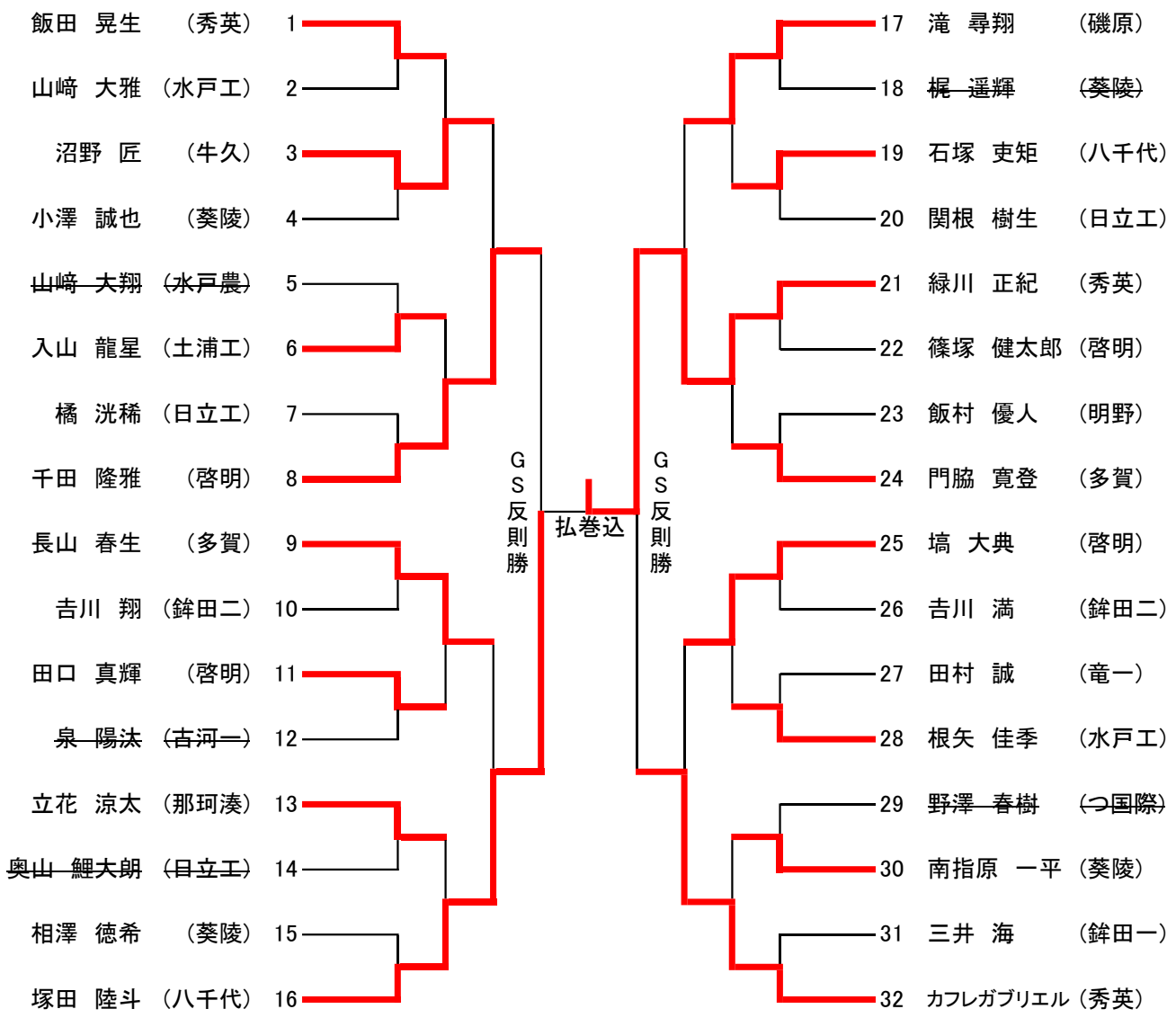
男子無差別級