令和3年度選手権
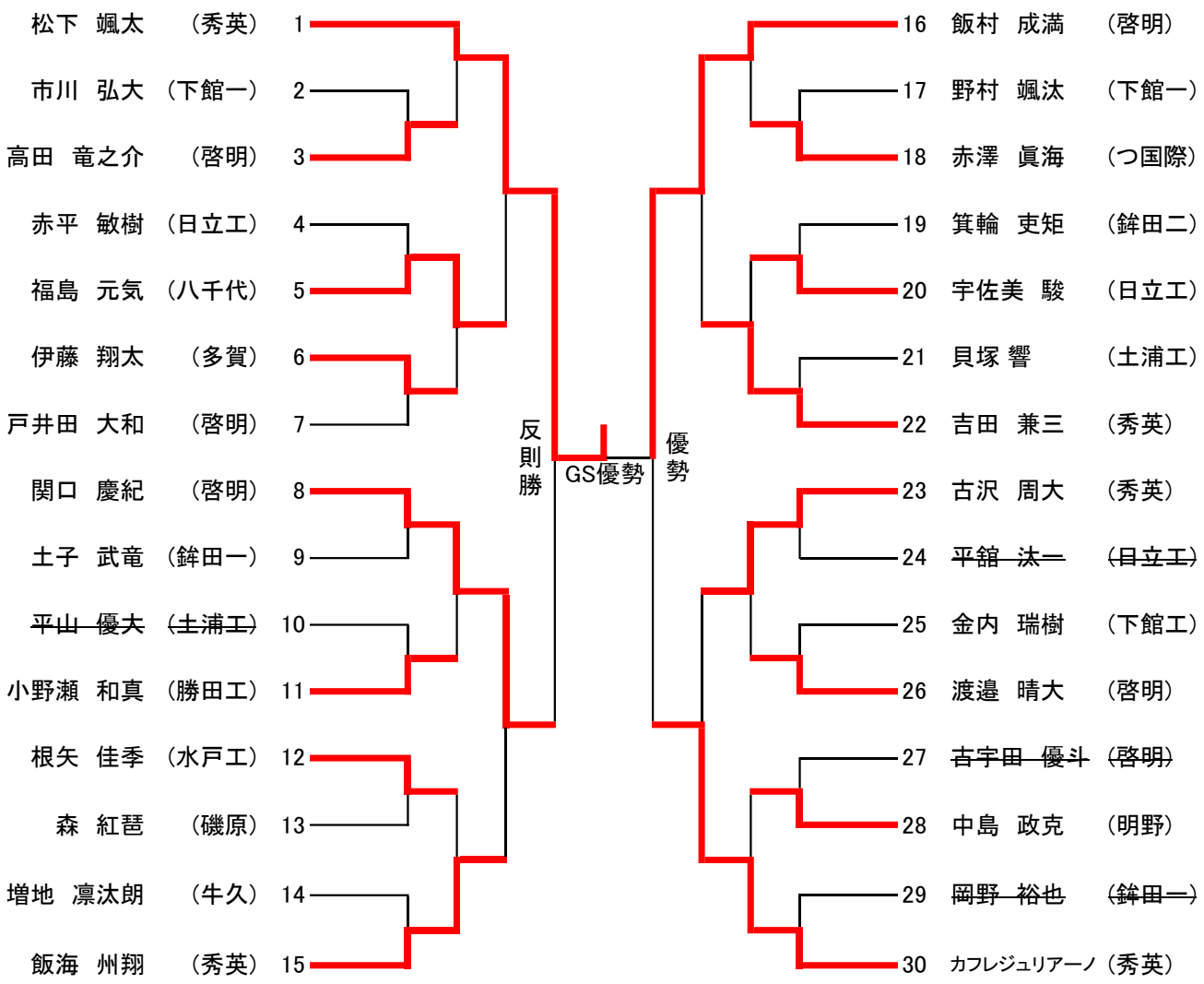
男子81kg級